LE FLEXSTEP : L’élévateur 2 en 1

Elévateur et escalier à la fois. Multifonctions et innovant. Le Flexstep remplace un escalier classique et devient escalier ou élévateur selon la demande.

Ses marches se transforment en plateforme pour accueillir un fauteuil roulant, il monte ou descend puis retourne à son état d'escalier au bout d'une minute en l'absence de nouvelle manœuvre.

Le Flexstep a une structure acier (Couleur Std Akzo Nobel 900 Sablé) qui se combine à un grand nombre d'options pour les marches et main-courantes (bois, verre ...) afin de s'harmoniser avec l’environnement existant.

Son installation ne nécessite que peu de travaux. Une alimentation en 230 V mono et une surface d’environ 1200 x 1400 suffisent (selon le modèle choisi).

Cet appareil est marqué CE et est conforme à la Directive Machine 2006/42 CE. Il nécessite toutefois l’obtention d’une dérogation pour l’installation en ERP (Etablissement Recevant du Public).

CARACTERISTIQUES TECHNIQUES MODELE 2+1 MARCHES

Hauteur de levage	**1 arrêt 240-370 mm**
Longueur (escalier)	**1410-1335 mm**
Largeur intérieur marche	**700 / 800 / 900 / 1000 mm**
Largeur minimale requise	**1000 / 1100 / 1200 / 1300 mm**
Capacité de levage	**400 kg / 2 pers.**
Vitesse de transport	**40 mm / s**
Cycle d'utilisation	**2 min. / 5 min.**
Niveau sonore	**< 70 dB**
Poids de l'appareil	**120 kg**

Le modèle 2 marches s'utilise pour des hauteurs à franchir de 240 mm à 370 mm.
Le modèle 2+1 possède une marche double en partie haute, afin d' avoir une longueur de plateforme de 910 mm.
Utilisation privée uniquement.

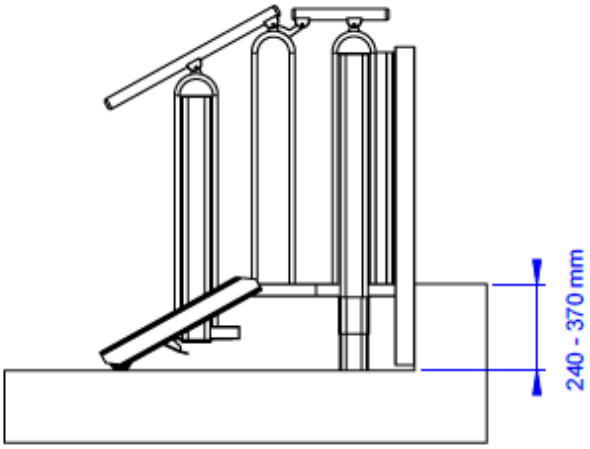

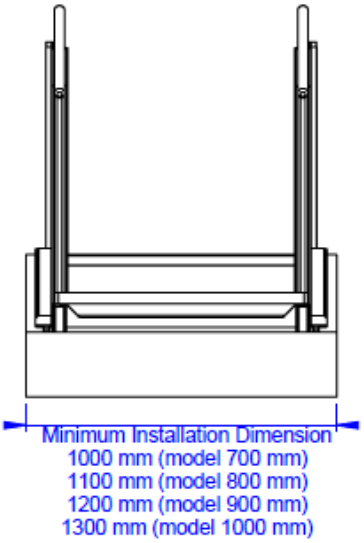

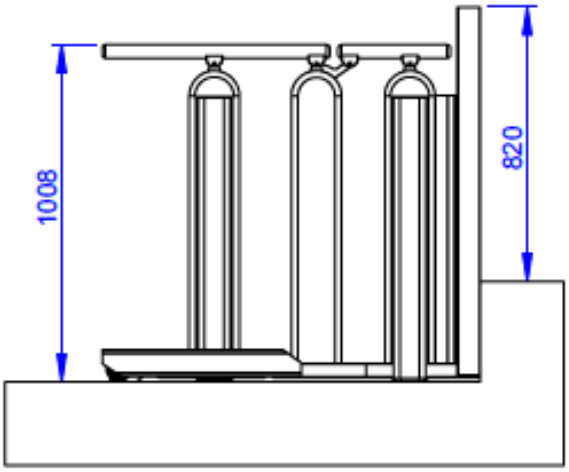

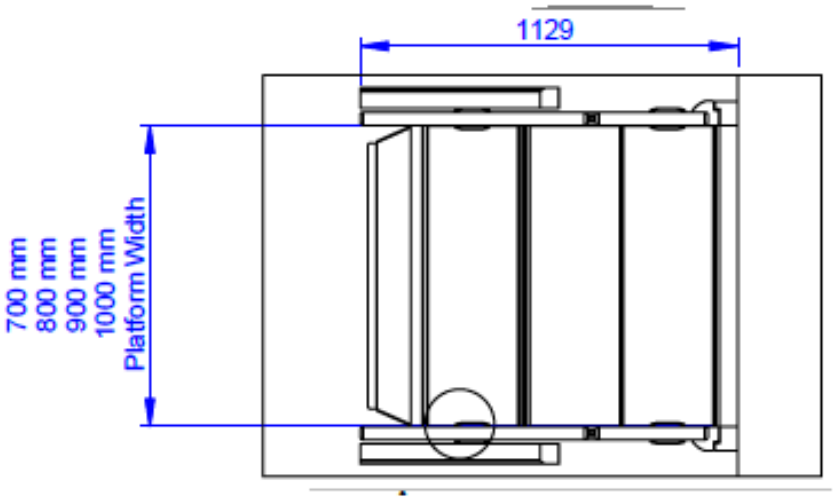

L'accessibilité pour tous

CARACTERISTIQUES TECHNIQUES MODELE 2+2 MARCHES

Hauteur de levage	**1 arrêt 240-370 mm**
Longueur (escalier)	**1410-1335 mm**
Largeur intérieur marche	**700 / 800 / 900 / 1000 mm**
Largeur minimale requise	**1000 / 1100 / 1200 / 1300 mm**
Capacité de levage	**400 kg / 2 pers.**
Vitesse de transport	**40 mm / s**
Cycle d'utilisation	**2 min. / 5 min.**
Niveau sonore	**< 70 dB**
Poids de l'appareil	**120 kg**

Le modèle 2 marches s'utilise pour des hauteurs à franchir de 240 mm à 370 mm.
Le modèle 2+2 possède une marche triple en partie haute, afin d' avoir une longueur de plateforme de 1210 mm.
Utilisation privée uniquement.

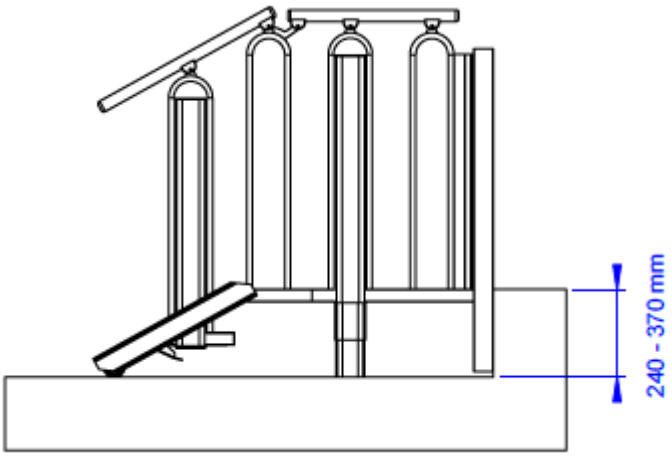

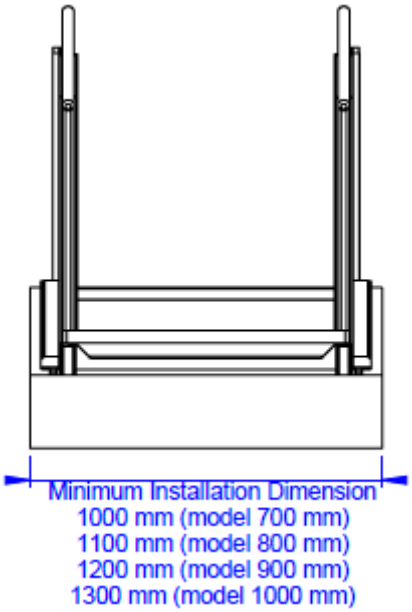

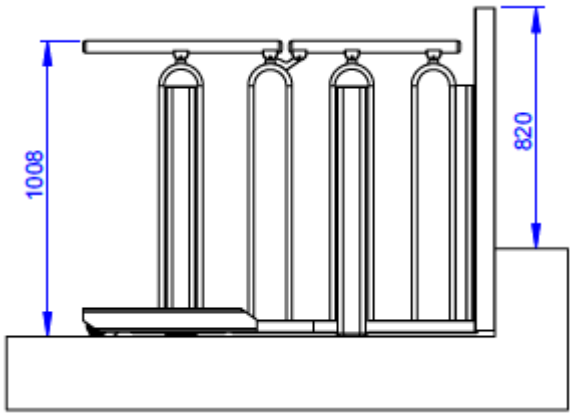

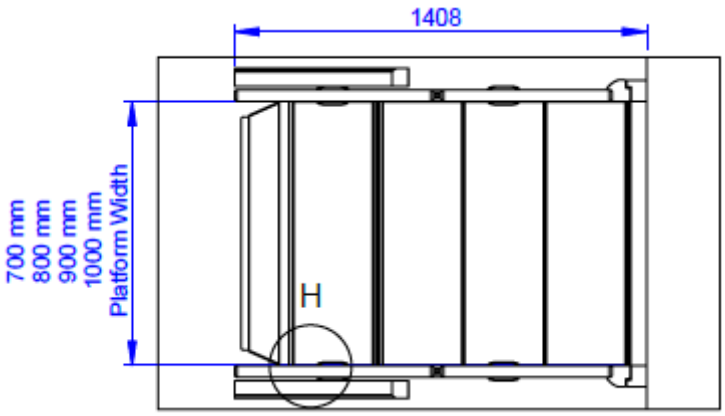

Pour + de renseignements contactez notre équipe commerciale au : 01.56.74.17.00 choix 2
Et encore + de produits sur : www.alma-sa.com

L'accessibilité pour tous

CARACTERISTIQUES TECHNIQUES MODELE 3 MARCHES

Hauteur de levage	**1 arrêt 360-550 mm** **2 arrêts 480-740 mm**
Longueur (escalier)	**1145-1286 mm**
Largeur intérieur marche	**700 / 800 / 900 / 1000 mm**
Largeur minimale requise	**1000 / 1100 / 1200 / 1300 mm**
Capacité de levage	**400 kg / 2 pers.**
Vitesse de transport	**40 mm / s**
Cycle d'utilisation	**2 min. / 5 min.**
Niveau sonore	**< 70 dB**
Poids de l'appareil	**120 kg**

Recommandé pour les hauteurs de levage entre 360 et 740 mm.
Le modèle 3 marches FlexStep est conçu pour monter jusqu'à 555 mm. Avec le programme 2 arrêts, la hauteur maximum est de 740 mm.
Le modèle 3-COURT est pourvu d'une longueur de plateforme de seulement 915 mm, ce qui lui permet de tenir dans des espaces réduits. Utilisation privée uniquement.

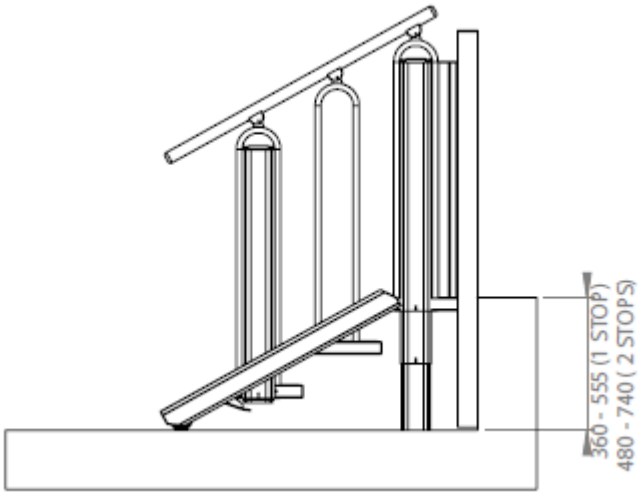

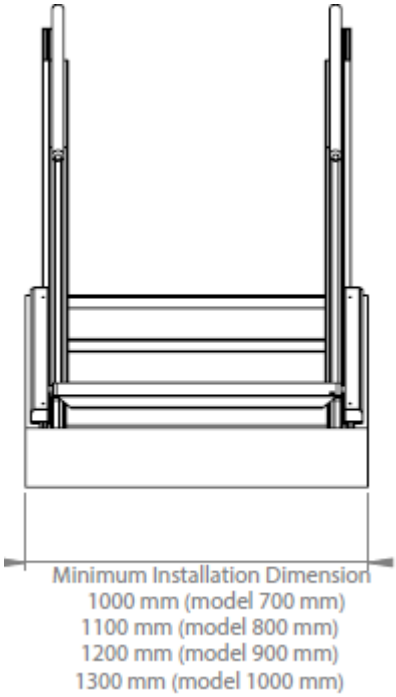

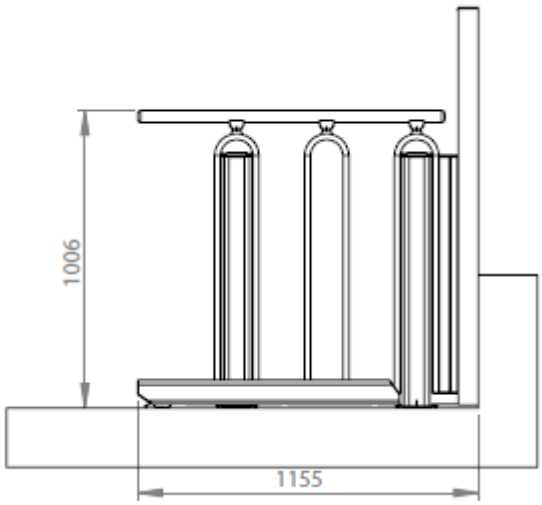

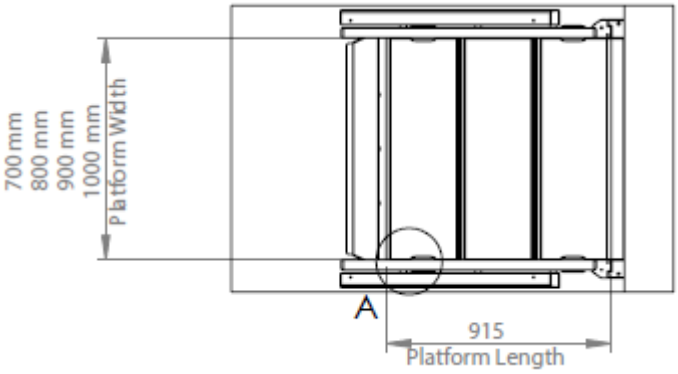

Pour + de renseignements contactez notre équipe commerciale au : 01.56.74.17.00 choix 2
Et encore + de produits sur : www.alma-sa.com

CARACTERISTIQUES TECHNIQUES MODELE 3+1 MARCHES

Hauteur de levage	**1 arrêt 360-550 mm**
Longueur (escalier)	**1145-1286 mm**
Largeur intérieur marche	**700 / 800 / 900 / 1000 mm**
Largeur minimale requise	**1000 / 1100 / 1200 / 1300 mm**
Capacité de levage	**400 kg / 2 pers.**
Vitesse de transport	**40 mm / s**
Cycle d'utilisation	**2 min. / 5 min.**
Niveau sonore	**< 70 dB**
Poids de l'appareil	**120 kg**

Le modèle 3 marches FlexStep est conçu pour monter jusqu'à 555 mm.
Le modèle 3+1 est pourvu d'une plateforme longue de 1190 mm.

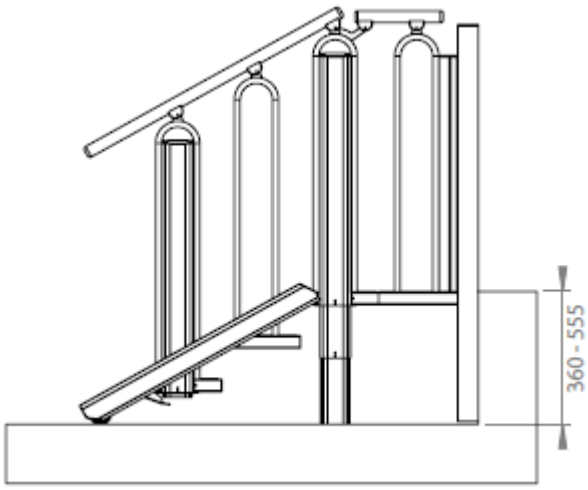

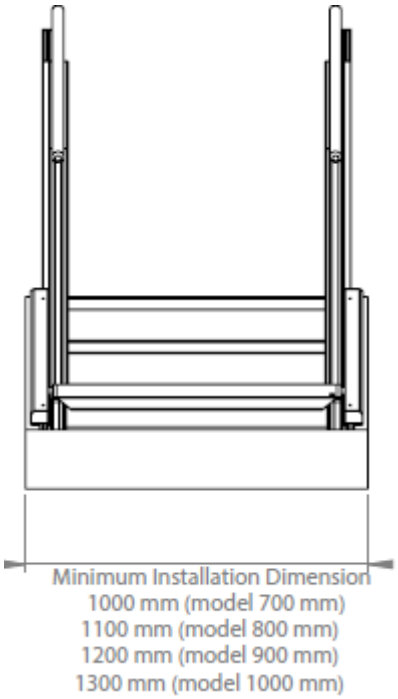

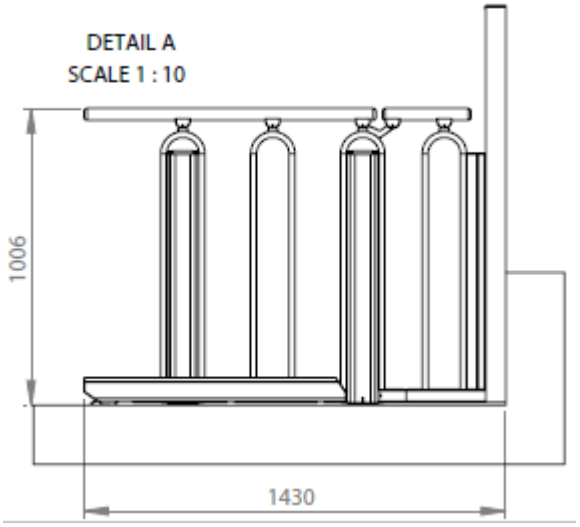

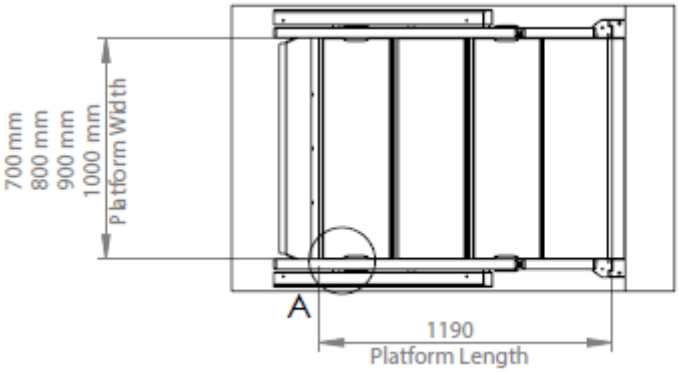

Pour + de renseignements contactez notre équipe commerciale au : 01.56.74.17.00 choix 2
Et encore + de produits sur : www.alma-sa.com

CARACTERISTIQUES TECHNIQUES MODELE 4 MARCHES

Hauteur de levage	**1 arrêt 480-740 mm** **2 arrêts 600-925 mm**
Longueur (escalier)	**1115-1240 mm**
Largeur intérieur marche	**700 / 800 / 900 / 1000 mm**
Largeur minimale requise	**1000 / 1100 / 1200 / 1300 mm**
Capacité de levage	**400 kg / 2 pers.**
Vitesse de transport	**40 mm / s**
Cycle d'utilisation	**2 min. / 5 min.**
Niveau sonore	**< 70 dB**
Poids de l'appareil	**120 kg**

Recommandé pour les hauteurs de levage entre 555 et 925 mm
Le modèle 4 marches FlexStep est conçu pour monter jusqu'à 925 mm. Les courses au-delà de 740 mm nécessitent l'option "2 arrêts" ce qui permet de franchir une hauteur de marche supplémentaire. Le seuil est en fait la cinquième marche de l'escalier.
Le modèle 4 marches possède une plateforme de 1 220 mm de long.

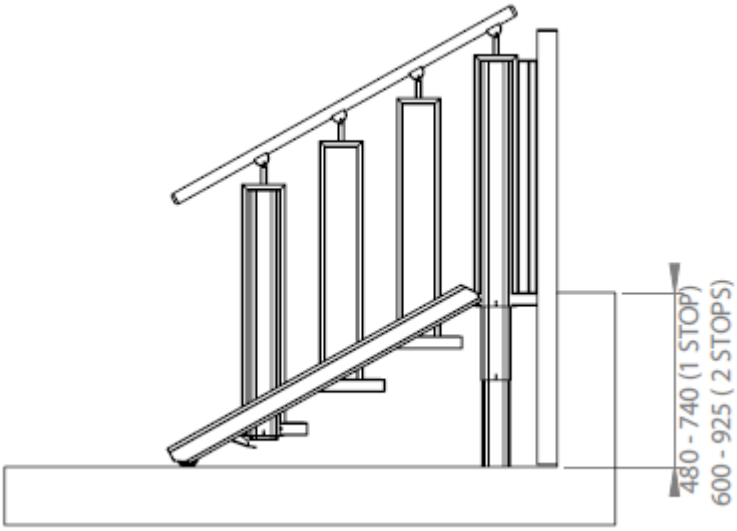

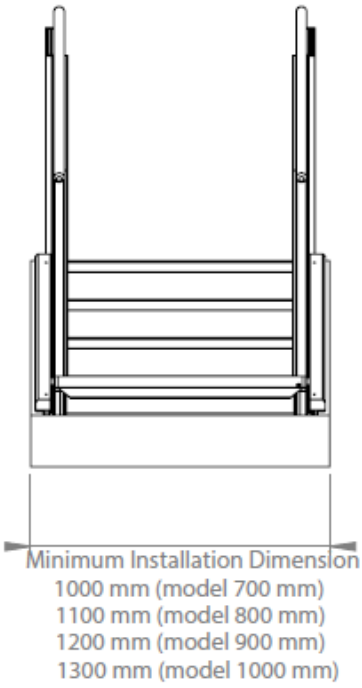

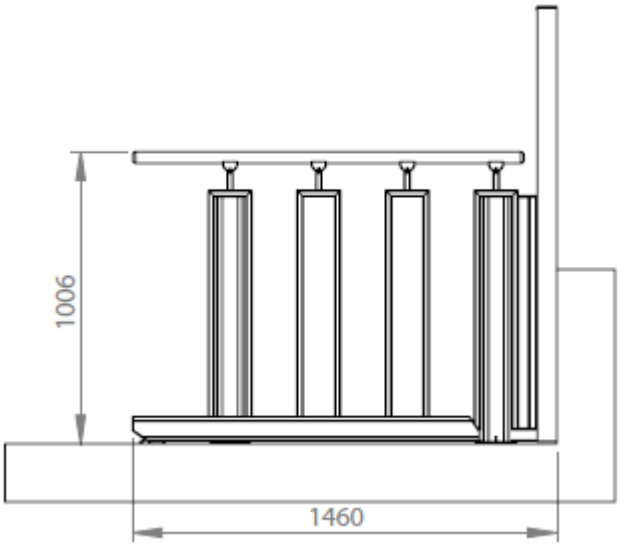

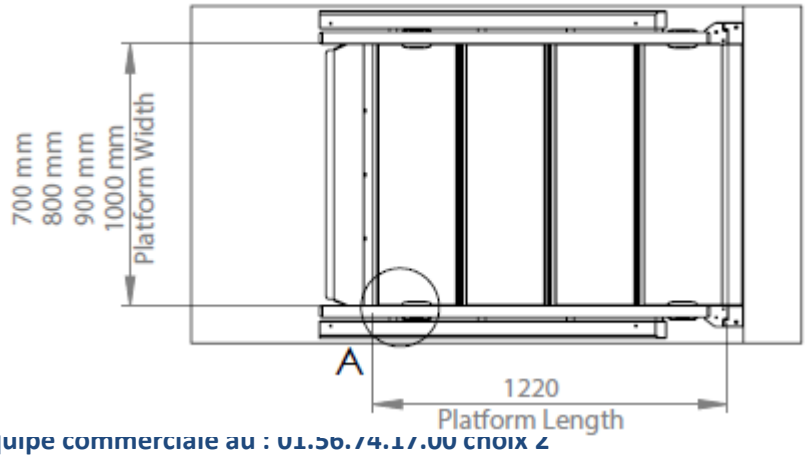

CARACTERISTIQUES TECHNIQUES MODELE 4+1 MARCHES

Hauteur de levage	**1 arrêt 480-740 mm**
Longueur (escalier)	**1115-1240 mm**
Largeur intérieur marche	**700 / 800 / 900 / 1000 mm**
Largeur minimale requise	**1000 / 1100 / 1200 / 1300 mm**
Capacité de levage	**400 kg / 2 pers.**
Vitesse de transport	**40 mm / s**
Cycle d'utilisation	**2 min. / 5 min.**
Niveau sonore	**< 70 dB**
Poids de l'appareil	**120 kg**

Recommandé pour les hauteurs de levage entre 555 et 740 mm
Le modèle 4+1 marches FlexStep est conçu pour monter jusqu'à 740 mm.
Le modèle 4+1 marches possède une plateforme longue de 1 495 mm.

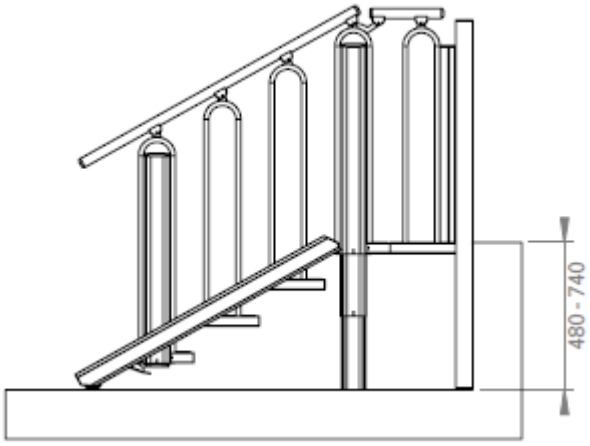

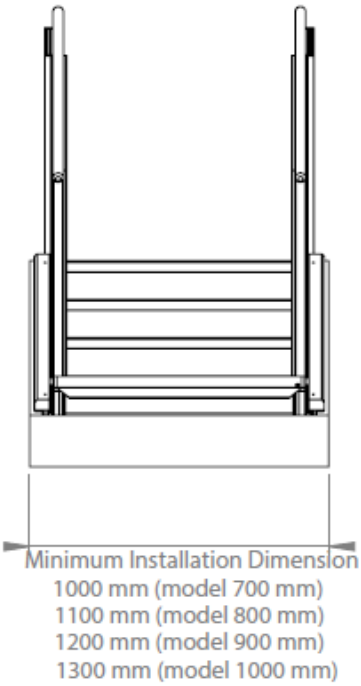

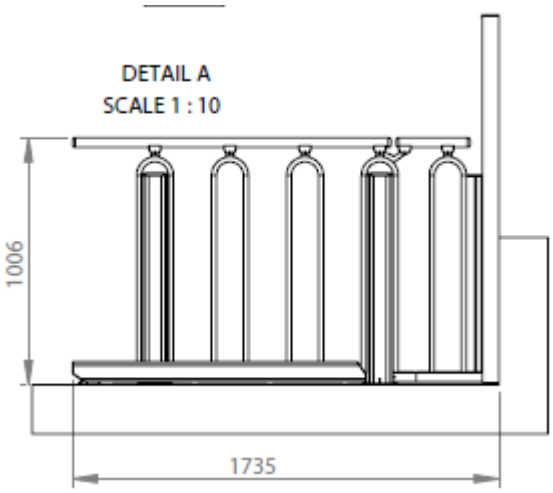

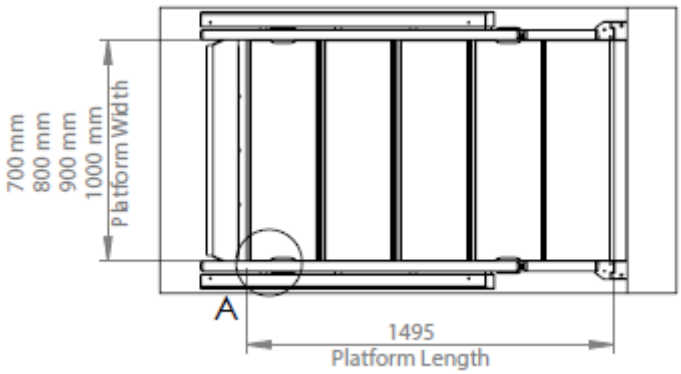

CARACTERISTIQUES TECHNIQUES MODELE 5 MARCHES

Hauteur de levage	**1 arrêt 600-9250 mm** **2 arrêts 720-1110 mm**
Longueur (escalier)	**1345-1472 mm**
Largeur intérieur marche	**700 / 800 / 900 / 1000 mm**
Largeur minimale requise	**1000 / 1100 / 1200 / 1300 mm**
Capacité de levage	**400 kg / 2 pers.**
Vitesse de transport	**40 mm / s**
Cycle d'utilisation	**2 min. / 5 min.**
Niveau sonore	**< 70 dB**
Poids de l'appareil	**120 kg**

Recommandé pour les hauteurs de levage entre 700 et 1 110 mm
Le modèle FlexStep 5 marches est conçu pour monter jusqu'à 1 110 mm. Les courses au-delà de 720 mm nécessitent l'option "2 arrêts" ce qui permet de franchir une hauteur de marche supplémentaire. Le seuil est en fait la sixième marche de l'escalier.
Le modèle 5 marches possède une plateforme de 1 525 mm de long.

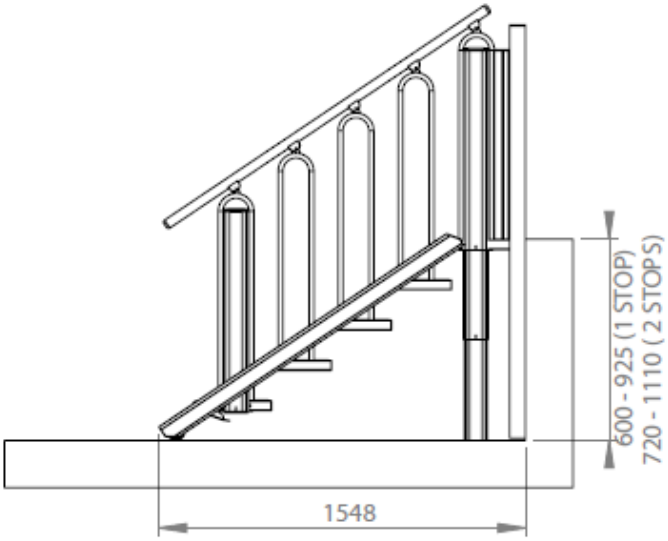

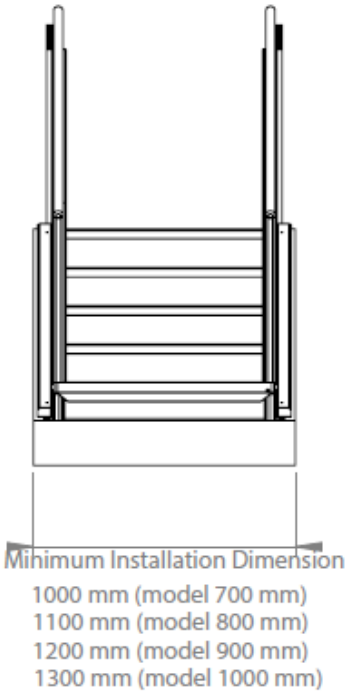

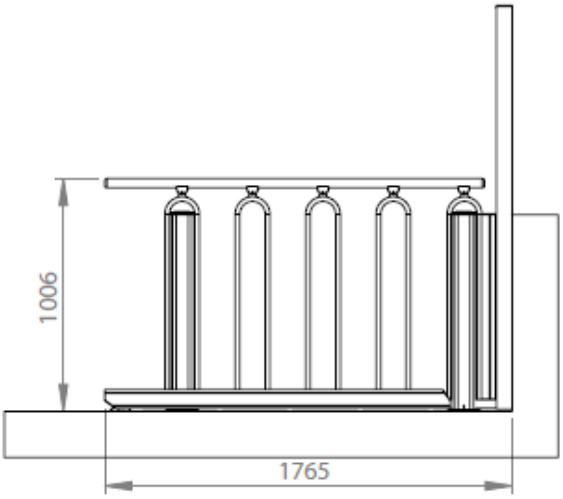

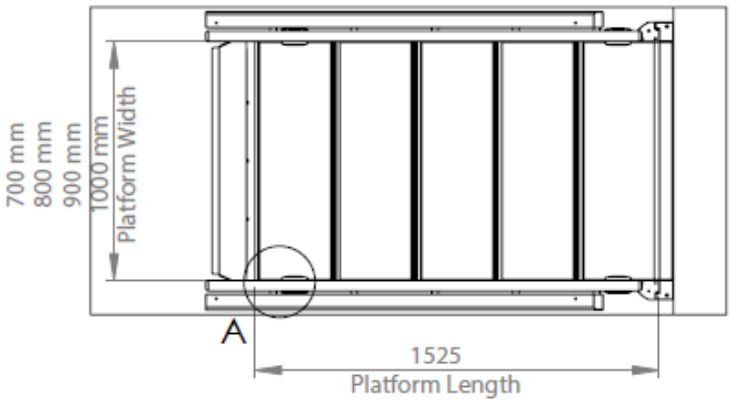

CARACTERISTIQUES TECHNIQUES MODELE 6 MARCHES

Hauteur de levage	**1 arrêt 720-1110 mm** **2 arrêts 840-1250 mm**
Longueur (escalier)	**1593-1720 mm**
Largeur intérieur marche	**700 / 800 / 900 / 1000 mm**
Largeur minimale requise	**1000 / 1100 / 1200 / 1300 mm**
Capacité de levage	**400 kg / 2 pers.**
Vitesse de transport	**40 mm / s**
Cycle d'utilisation	**2 min. / 5 min.**
Niveau sonore	**< 70 dB**
Poids de l'appareil	**120 kg**

Recommandé pour les hauteurs de levage entre 720 et 1 250 mm
Le modèle 6 marches FlexStep est conçu pour monter jusqu'à 1 250 mm. Les voyages au-delà de 1 110 mm nécessitent l'option "2 points d'arrêt" pour économiser de l'espace où la marche supérieure de l'escalier FlexStep est plus basse que le seuil supérieur, et le seuil est en fait la septième marche de l'escalier. Le modèle 6 marches possède une plateforme de 1 830 mm de long.

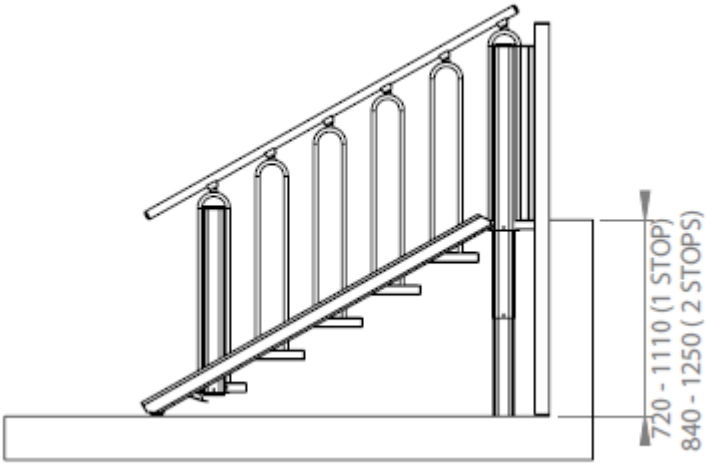

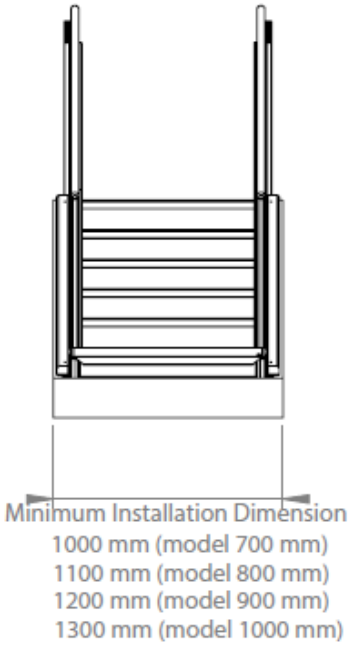

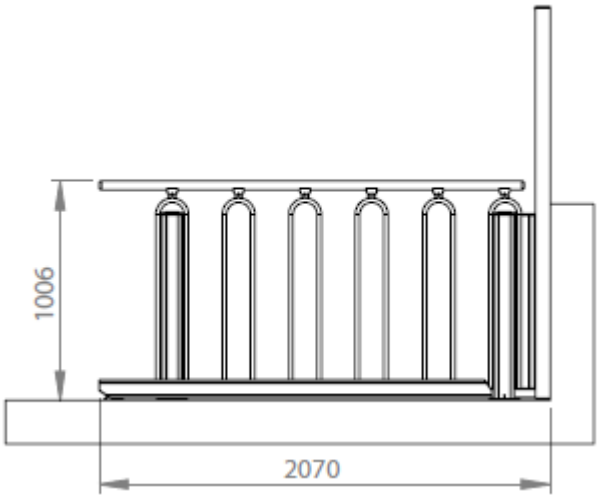

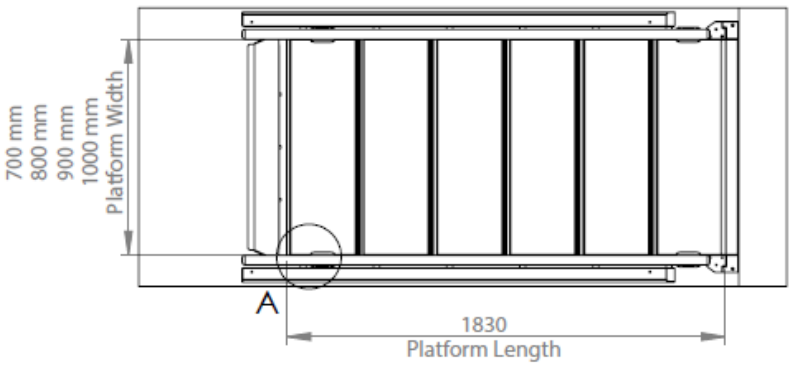

Pour + de renseignements contactez notre équipe commerciale au : 01.56.74.17.00 choix 2
Et encore + de produits sur : www.alma-sa.com

Eléments et matériaux

COLORIS STANDARD
AKZO NOBEL 900 GRIS SABLE

COLORIS RAL AU CHOIX (OPTION)

BOUTONS D'APPELS PALIERS

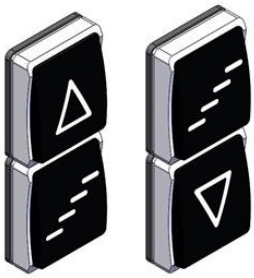

Acier coloris AKZO NOBEL 900 Sablé

Type de marches et mains courantes

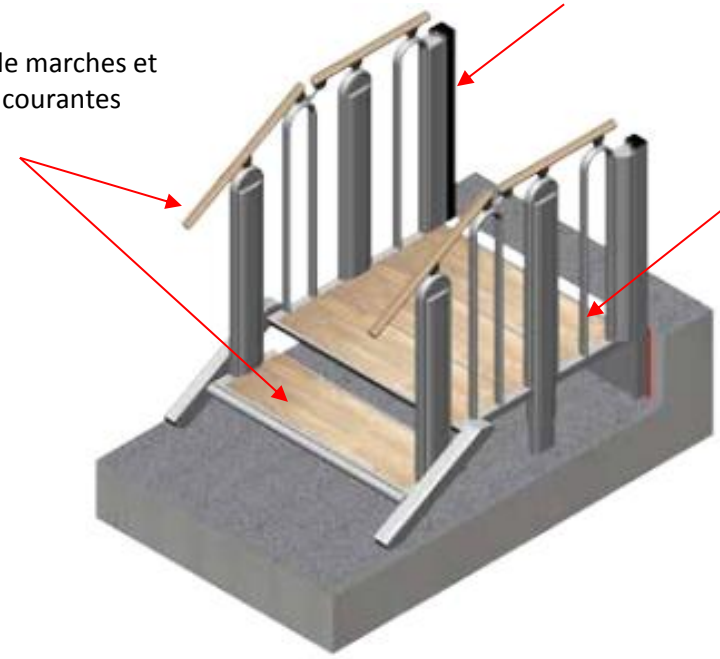

BALLUSTRADES RONDES OU CARRES AU CHOIX

CHOIX DES MARCHES – FINITION INTERIEURE

1) FRENE 2) ACAJOU 3) CHENE 4) CERISIER 5) HETRE 6) PIN

CHOIX DES MARCHES– FINITION EXTERIEURE

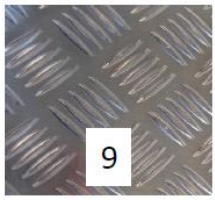

7) ACAJOU 8) TECK 9) ALUMINIUM CHECKER PLATE

L’accessibilité pour tous

Quelques exemples de réalisations …

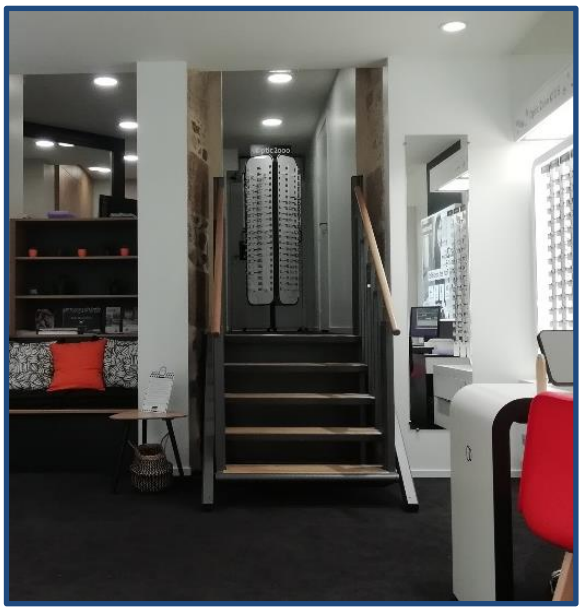

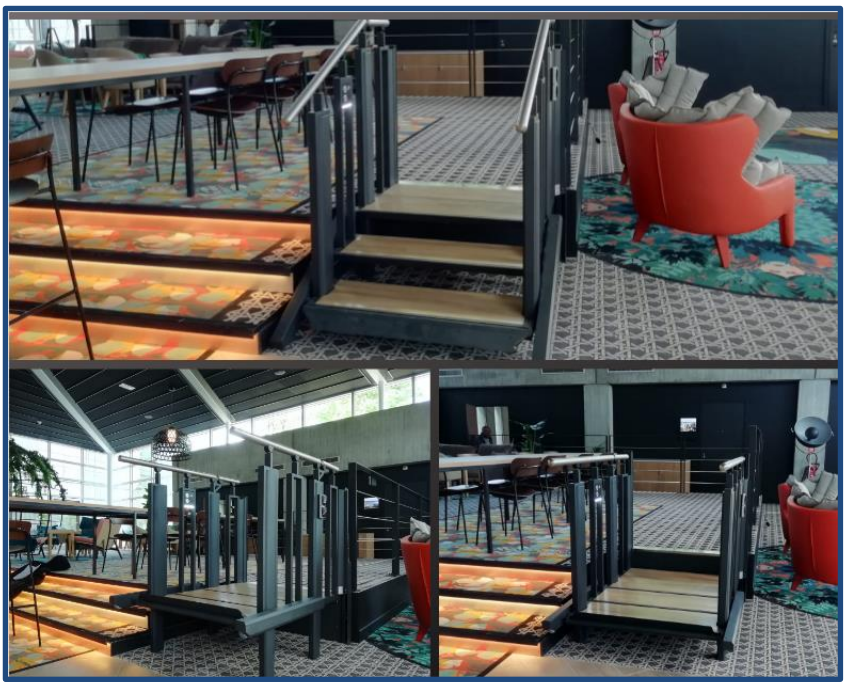

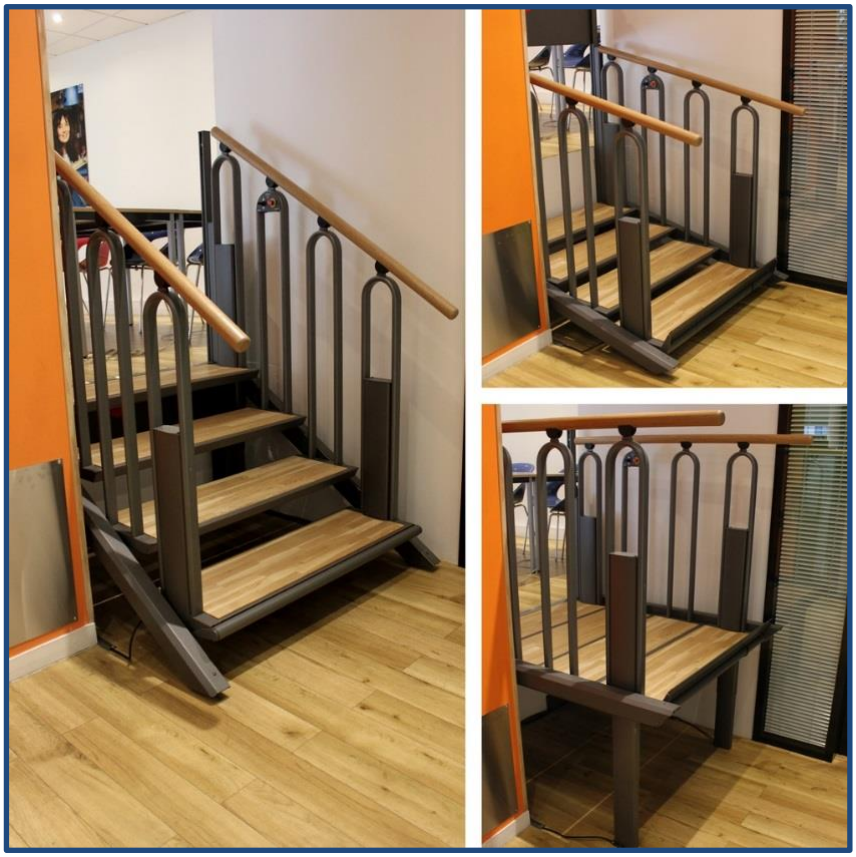

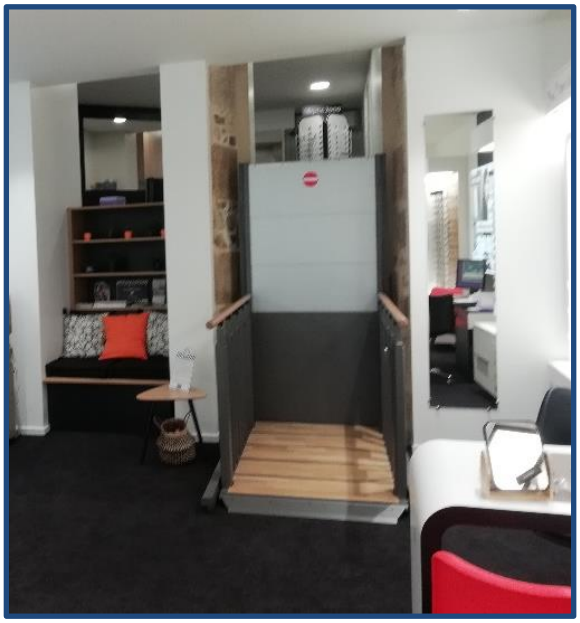

Pour + de renseignements contactez notre équipe commerciale au : 01.56.74.17.00 choix 2
Et encore + de produits sur : www.alma-sa.com